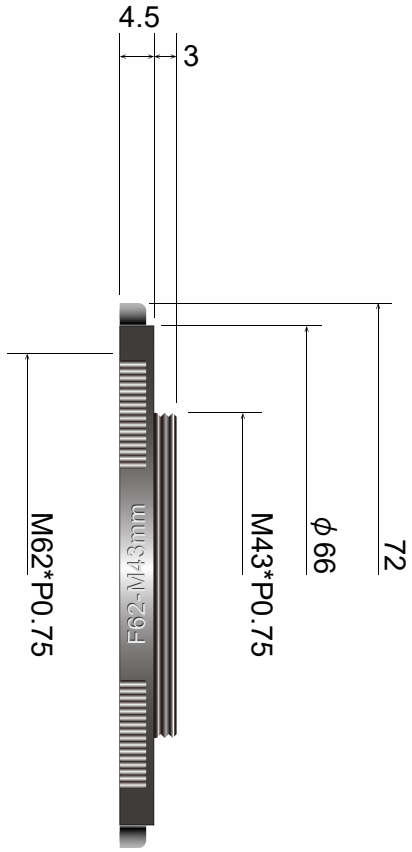

RA6243 Adapter ring

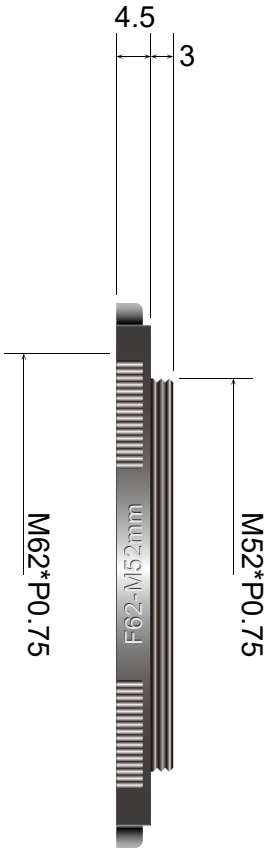

RA6252 Adapter ring

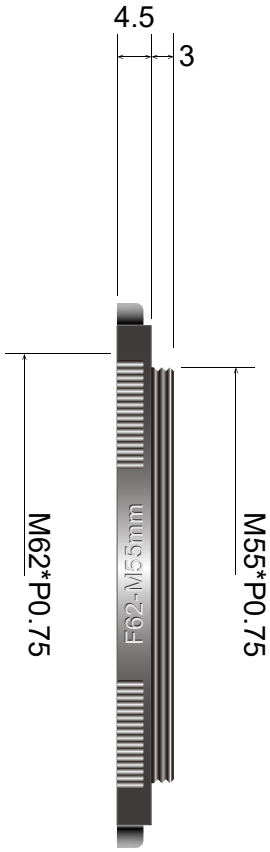

RA6255 Adapter ring

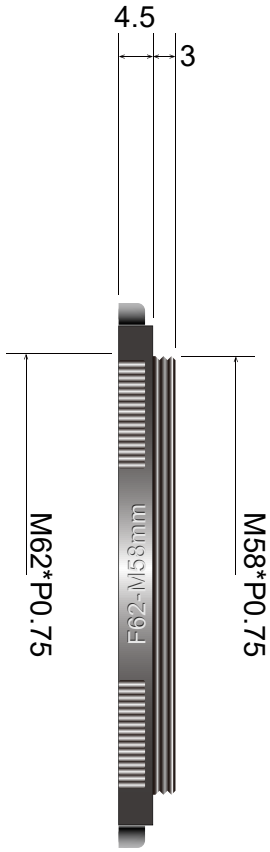

RA6258 Adapter ring

外観図 RA6243/RA6252/RA6255/RA6258
ADAPTER RING
吉田産業株式会社-Yoshida Industry Co., Ltd. Copyright Y.I.C.